DIEHL
Metering

IZAR RDC MOTION

RECEPTOR RADIO



DESCRIPCIÓN

IZAR RDC MOTION es un receptor de radio diseñado para la lectura móvil de contadores a pie o en coche.
Al ejecutar un recorrido de lectura de contadores, los datos recibidos se transmiten por Bluetooth al software IZAR@MOBILE. El software puede instalarse en un dispositivo de mano o en una tableta.
IZAR RDC MOTION está equipado con una batería recargable y está disponible en 868 y 434 MHz.

PRINCIPALES CARACTERÍSTICAS

- Lectura móvil de contadores inalámbricos con modos de radio T1/C1/C2 hasta un alcance de 400 m
- Transmisión de datos por Bluetooth de alta velocidad a los dispositivos móviles
- Potente acumulador incorporado para un tiempo de funcionamiento de más de 16h en lectura unidireccional y hasta 12h en comunicación bidireccional
- 3 indicadores LED que proporcionan información de estado como Bluetooth activo, radiotelegrama recibido, dispositivo encendido/apagado y estado de la batería
- Carcasa de plástico con asas laterales de goma y clip para el cinturón
- Compatible con todos los productos IZAR y las radios integradas de Diehl Metering

DATOS TÉCNICOS

	IZAR RDC MOTION
Frecuencia	868,950 MHz (enlace ascendente) / 869,525 MHz (enlace descendente) o 434,475 MHz (enlace ascendente) / 433,500 MHz (enlace descendente)
Interfaz del contador	M-Bus inalámbrico EN13757, modo T1/C1/C2
Alcance de la radio	Hasta 400 m dependiendo del entorno
Bluetooth® especificación	2,4 GHz, versión 4.1, clase 1.5
Bluetooth® rango	Hasta 10 m
Velocidad de transmisión	Hasta 2 Mbit/s
Batería recargable	3,65V Litio-ion 2850 mAh

REACH

Información de conformidad al párrafo 1 del artículo 33 del Reglamento (CE) Nº 1907/2006 del Parlamento Europeo y del Consejo, del
18 de diciembre de 2006:
Esta serie de productos contiene artículos con las siguientes sustancias en una concentración superior al 0,1% peso por peso (p/p):
- Plomo (CAS no.: 7439-92-1)
- Trióxido de plomo y titanio (CAS no.: 12060-00-3)

CONDITIONES DE USO

		IZAR RDC MOTION
Temperatura ambiente de funcionamiento	°C	-20 ... +50
Temperatura de carga	°C	0 ... +45
Temperatura de almacenamiento	°C	-20 ... +60
Humedad relativa	%	10 ... 70 (ambiente sin condensación)
Índice de protección	IP	51

DIMENSIONES

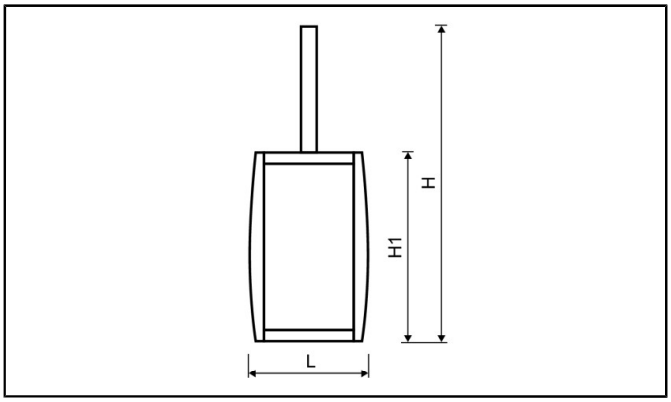

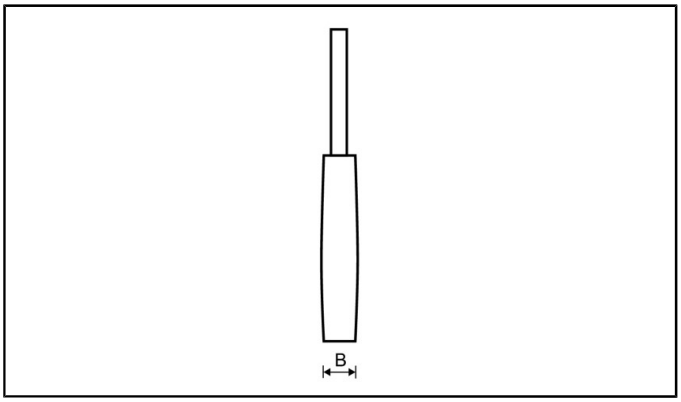

			IZAR RDC MOTION
Longitud	L	mm	79
Ancho	B	mm	32
Alto	H	mm	297 (868 MHz) / 290 (434 MHz)
Alto	H1	mm	117

Información relativa a los agentes económicos

La normativa aplicable y las obligaciones legales relativas a los productos están sujetas a cambios.

DIEHL METERING supervisa la normativa aplicable para garantizar que sus productos cumplen con ella cuando se comercializan.

A continuación, cada agente económico que comercialice productos deberá mantenerse informado de la normativa vigente aplicable.

Si tiene preguntas, póngase en contacto con: metering-germany-info@diehl.com

Diehl Metering S.A.S.
Ventas Internacionales
67 rue du Rhône
BP 10160
FR-68304 Saint-Louis Cedex
Telf. + 33 (0)3 89 69 54 21
Fax: + 33 (0)3 89 69 54 22
metering-France-export@diehl.com
www.diehl.com/metering

EMPOWER A SUSTAINABLE FUTURE