DIEHL
Metering

IZAR OH BT 3

ACCESSORIO ELECTRÓNICO



APLICACIÓN

El IZAR OH BT 3 es una herramienta práctica para configurar y leer contadores y componentes de sistema Diehl Metering a través de una interfaz óptica (IrDa o ZVEI).
El imán integrado y la forma del cabezal óptico permiten una fijación sencilla y un uso manos libres para los productos Diehl Metering. A continuación, el cabezal óptico transmite los datos a IZAR@MOBILE 2 (es necesaria la versión 2.12.8 o superior) a través de Bluetooth® Low Energy (BLE).

Con una autonomía de hasta 16 horas y la correa de muñeca suministrada, el IZAR OH BT 3 está diseñado para un funcionamiento móvil. El estado de la batería y de la transmisión se muestra mediante LED. El IZAR OH BT 3 puede recargarse en 6 horas mediante USB-C.

El cabezal óptico cumple la clase de protección IP54. Se puede adquirir opcionalmente una cubierta protectora para el IZAR OH BT 3.

CARACTERÍSTICAS

- Interfaz combinada IrDa y ZVEI
- Hasta 16 horas de funcionamiento continuo
- Tiempo de carga típico: 6 horas para una carga completa
- LED de estado: estado de la batería, enlace BLE y transmisión de datos
- Correa de mano desmontable

DATOS TÉCNICOS

		IZAR OH BT 3
Alimentación		Batería recargable de iones de litio 3,7 V / 900 mAh; entrada USB 5 V / 200 mA
Especificación BLE		5.4 (compatible con BLE 4.2 o superior)
Gama BLE		Hasta 10 m
Frecuencia de transmisión		2.4 GHz (2402 to 2480 MHz)
Potencia de transmisión		Máx. -0,3 dBm
Velocidad de transmisión de datos		1 Mbit/s
Modos ópticos		ZVEI, IrDa
Peso	g	75
Interfaz de usuario		LED de estado y botón de encendido

CONDICIONES AMBIENTALES

		IZAR OH BT 3
Temperatura de funcionamiento	°C	-10 ... +55
Clase de protección		IP54
Temperatura de almacenamiento	°C	-20 ... +60
Nivel máximo de funcionamiento sobre el nivel del mar	m	2000
Humedad relativa	%	10 ... 70
Temperatura de carga	°C	0 ... +38

DIMENSIONES

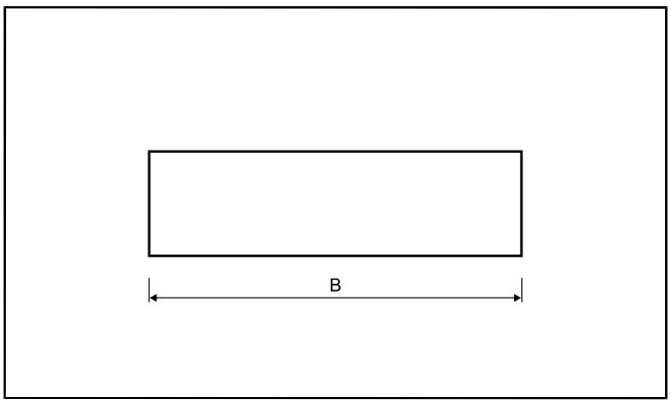

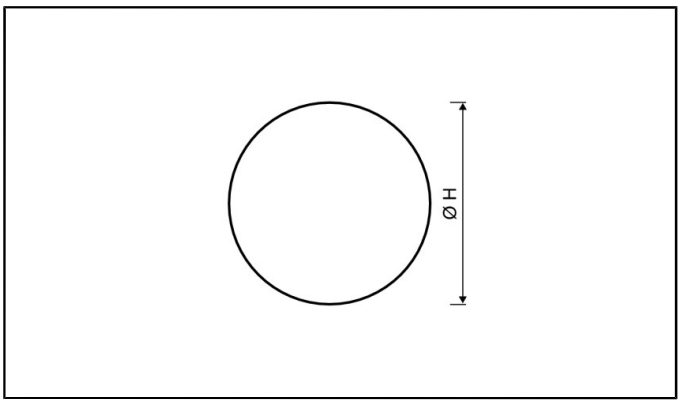

			IZAR OH BT 3
Longitud	B	mm	73
Diámetro	H	mm	32.5

ACCESORIOS





Estuche IZAR OH BT 3 (se vende por separado, número de artículo 3140557):

- Lazo para sujetar de forma segura el IZAR OH BT 3
- Bolsillo de malla para el cable de carga
- Incluye spray, paño de limpieza y destornillador de doble punta para objetos pequeños

Bluetooth® es una marca comercial registrada de Bluetooth SIG, Inc.

Información relativa a los agentes económicos

La normativa aplicable y las obligaciones legales relativas a los productos están sujetas a cambios.

DIEHL METERING supervisa la normativa aplicable para garantizar que sus productos cumplen con ella cuando se comercializan.

A continuación, cada agente económico que comercialice productos deberá mantenerse informado de la normativa vigente aplicable.

Si tiene preguntas, póngase en contacto con: metering-germany-info@diehl.com

Diehl Metering S.A.S.
Ventas Internacionales
67 rue du Rhône
BP 10160
FR-68304 Saint-Louis Cedex
Telf. + 33 (0)3 89 69 54 21
Fax: + 33 (0)3 89 69 54 22
metering-France-export@diehl.com
www.diehl.com/metering

EMPOWER A SUSTAINABLE FUTURE