DIEHL
Metering

WESAN WP G

CONTADOR WOLTMAN



DESCRIPCIÓN

Los contadores de agua WESAN WP G se han diseñado para medir volúmenes de agua fría (hasta +50 °C) en las tuberias principales de caudal elevado y con poca pérdida de carga. Modular, el WESAN WP G DN50 a 300 se puede equipar en cualquier momento con un módulo de la gama IZAR, que se puede sujetar, que permite una lectura en modo de red móvil o fijo (radio o cable).
Su dispositivo de medición se puede cambiar sin tener que desmontar el contador.

PRINCIPALES CARACTERÍSTICAS

- DN50/65/80/100/125/150/200/250/300
- Q3=40m3/h (DN50) / Q3=40m3/h (DN65) / Q3=100m3/h (DN80) / Q3=160m3/h (DN100/125) / Q3=250m3/h (DN150/200) / Q3=1000m3/h (DN250) / Q3=1600m3/h (DN300)
- Homologación MID hasta R = 100
- Instalación horizontal o vertical
- Inserción de medición intercambiable calibrado
- Totalizador de cobre/vidrio IP 68 orientable
- Equilibrado hidráulico de la hélice
- Protección contra el fraude magnético

GENERAL

			WESAN WP G
Intervalo de temperatura del agua		°C	1 ... 30
Intervalo de temperatura máximo del agua		°C	1 ... 50
Temperatura ambiente de funcionamiento		°C	1 ... 55
Temperatura ambiente de almacenamiento		°C	1 ... 55
Presión nominal	PN	bar	16[1]
Clase de protección			IP 68

[1] Versiones especiales previa solicitud

CARACTERÍSTICAS METROLÓGICAS

Diámetro nominal	DN	mm	50	65	80	100	125
Caudal nominal	Q_3	m^3/h	40	40	100	160	160
Caudal de arranque		l/h	90	130	160	190	190
Caudal mínimo	Q_1	m^3/h	0,63	1,26	1	1,6	1,6
Caudal de transicion	Q_2	m^3/h	1,02	2,02	1,6	2,56	2,56
Caudal máximo	Q_4	m^3/h	50	50	125	200	200
Caudal a 0,1 bar de pérdida de presión		m^3/h	29	50	95	95	95
Pérdida de presión en el Q_3		bar	0,19	0,16	0,14	0,28	0,29

Diámetro nominal	DN	mm	150	200	250[2]	300[2]
Caudal nominal	Q_3	m^3/h	250	250	1 000	1600
Caudal de arranque		l/h	1 500	2 500	5 000	10 000
Caudal mínimo	Q_1	m^3/h	5	5	10	16
Caudal de transicion	Q_2	m^3/h	8	8	16	25,6
Caudal máximo	Q_4	m^3/h	312,5	312,5	1 250	2 000
Caudal a 0,1 bar de pérdida de presión		m^3/h	290	550	800	1 250
Pérdida de presión en el Q_3		bar	0,08	0,02	0,16	0,16

[2] disponible sólo sin aprobación

HOMOLOGACIÓN

Diámetro nominal	DN	mm	50	65	80	100	125
MID (DE-13-MI001-PTB005)			•	•	•	•	•
Rango dinámico (Q_3/Q_1)	R^3		63•H	63	100	100	100
Conformidad sanitaria			ACS, AoC DEU	ACS, AoC DEU	ACS, AoC DEU	ACS, AoC DEU	ACS, AoC DEU

Diámetro nominal	DN	mm	150	200	250[2]	300[2]
MID (DE-13-MI001-PTB005)			•	•	-	-
Rango dinámico (Q_3/Q_1)	R^3		50	50	100	100
Conformidad sanitaria			ACS, AoC DEU	ACS, AoC DEU	ACS, AoC DEU	ACS, AoC DEU

[2] disponible sólo sin aprobación
[3] Dinámica estándar. Otras dinámicas previa solicitud

RANGO DE VISUALIZACIÓN

Diámetro nominal	DN	mm	50	65	80	100	125
0,5 l ... 999,999 m^3			•	•	•	•	•
5,0 l ... 9 999 999 m^3			-	-	-	-	-
50 l ... 99 999 999 m^3			-	-	-	-	-

Diámetro nominal	DN	mm	150	200	250[2]	300[2]
0,5 l ... 999,999 m^3			-	-	-	-
5,0 l ... 9 999 999 m^3			•	•	•	•
50 l ... 99 999 999 m^3			-	-	-	-

[2] disponible sólo sin aprobación

DIMENSIONES

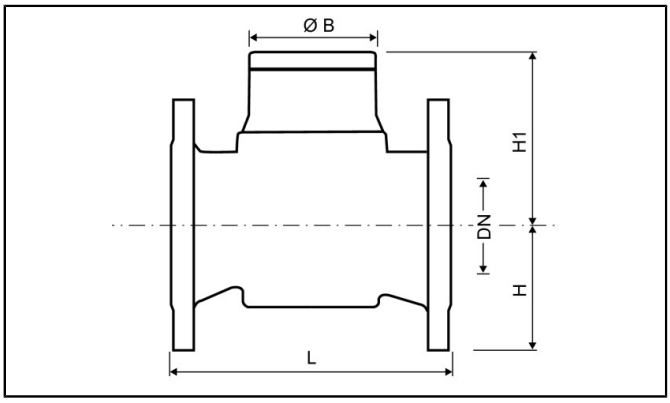

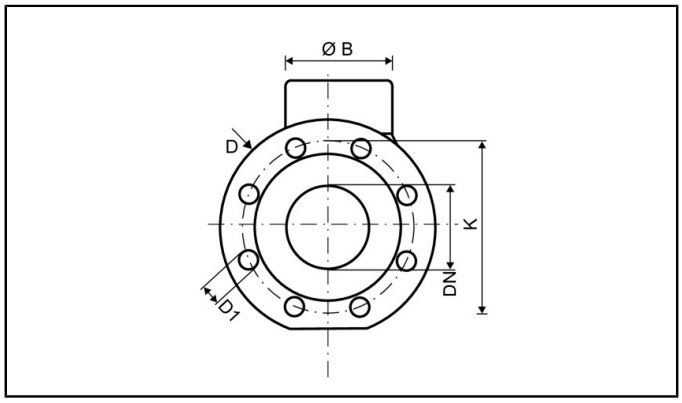

Diámetro nominal	DN	mm	50	65	80	100	125
Longitud total	L	mm	200 / 300	200	200[4] / 225 / 350[4]	250 / 350[4]	250
Diámetro de brida	D	mm	165	185	200	220	250
Diámetro de reparto PN 10 / PN 16	K	mm	- / 125	- / 145	160 / 160	- / 180	- / 210
Número de orificios PN 10 / PN 16		pcs	- / 4	- / 4	4 / 8	- / 8	- / 8
Cantidad de orificios PN 10 / PN 16	D1	mm	- / 18	- / 18	18 / 18	- / 18	- / 18
Altura	H	mm	75	83	89	105	115
Altura	H1	mm	103	103	134	134	134
Altura para retirar el interno de medición		mm	205	205	255	255	255
Anchura del contador		mm	155	155	200	220	250
Diámetro	Ø B	mm	110	110	110	110	110
Peso		kg	10,2	11,2	13	16	21,5

Diámetro nominal	DN	mm	150	200	250[2]	300[2]
Longitud total	L	mm	300	350	450	500
Diámetro de brida	D	mm	285	340	405	460
Diámetro de reparto PN 10 / PN 16	K	mm	- / 240	295 / 295	350 / 355	400 / 410
Número de orificios PN 10 / PN 16		pcs	- / 8	8 / 12	12 / 12	12 / 12
Cantidad de orificios PN 10 / PN 16	D1	mm	- / 22	22 / 22	23 / 27	23 / 27
Altura	H	mm	135	163	193	230
Altura	H1	mm	225	225	222	270
Altura para retirar el interno de medición		mm	255	455	452	500
Anchura del contador		mm	285	340	405	460
Diámetro	Ø B	mm	110	110	110	110
Peso		kg	39	47	75	165

[2] disponible sólo sin aprobación
[4] longitudes especiales previa solicitud

GRÁFICO DE PÉRDIDA DE CARGA / GRÁFICO DE CURVA DE ERROR TÍPICO

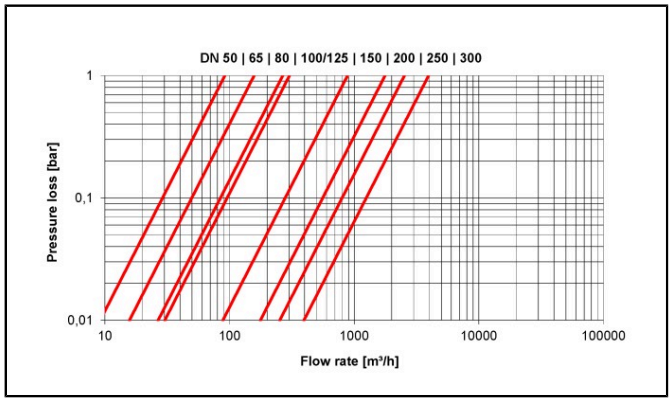

Pérdida de carga

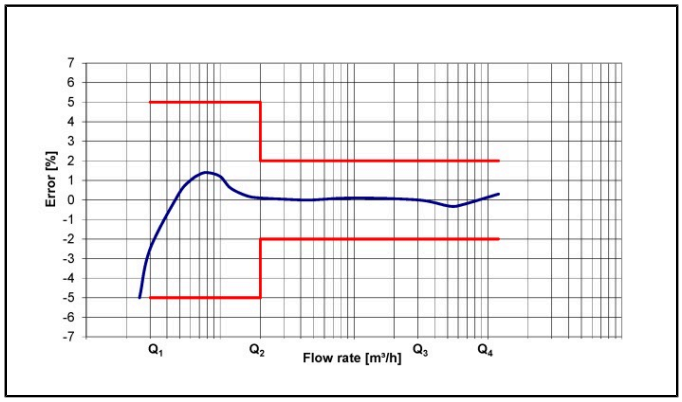

Curva de error típico

REACH

Información de conformidad al párrafo 1 del artículo 33 del Reglamento (CE) Nº 1907/2006 del Parlamento Europeo y del Consejo, del 18 de diciembre de 2006 :
Esta serie de productos contiene artículos con las siguientes sustancias en una concentración superior al 0,1% peso por peso (p/p) :
- Plomo (CAS no.: 7439-92-1)

Información relativa a los agentes económicos

La normativa aplicable y las obligaciones legales relativas a los productos están sujetas a cambios.

DIEHL METERING supervisa la normativa aplicable para garantizar que sus productos cumplen con ella cuando se comercializan.

A continuación, cada agente económico que comercialice productos deberá mantenerse informado de la normativa vigente aplicable.

Si tiene preguntas, póngase en contacto con: metering-germany-info@diehl.com

Diehl Metering S.A.S.
Ventas Internacionales
67 rue du Rhône
BP 10160
FR-68304 Saint-Louis Cedex
Telf. + 33 (0)3 89 69 54 21
Fax: + 33 (0)3 89 69 54 22
metering-France-export@diehl.com
www.diehl.com/metering

EMPOWER A SUSTAINABLE FUTURE