DIEHL
Metering

ALTAIR V5
DN15/20

MEDIDOR VOLUMÉTRICO



APLICACIÓN

ALTAIR V5 representa la última generación de medidores volumétricos desarrollados en el marco de la MID y las normas europeas para satisfacer los requisitos del campo. ALTAIR V5 es un medidor especialmente compacto y robusto, que se adapta a los entornos más restrictivos y es compatible con diferentes calidades de agua. El medidor ALTAIR V5 modular puede equiparse en cualquier momento con un módulo clip-on IZAR que lo convierte en un medidor comunicante, listo para la lectura móvil o fija (por radio o cable).

CARACTERÍSTICAS

- DN15 / DN20
- Clase metrológica C
- Qp = 1.5 m3/h (DN15) / Qp = 2.5 m3/h (DN20)
- Homologación MID hasta R=1000
- Caudal de arranque 0.2 l/h (DN15) / 0.4 l/h (DN20)
- Versión en material composite
- Alto rango dinámico
- Instalación en cualquier posición

ALTAIR V5 DN15/20 - MEDIDOR VOLUMÉTRICO

DATOS METROLÓGICOS

Diámetro nominal		mm	15	15	15	20	20
Longitud[1]	L	mm	110	115	165	165	190
Caudal permanente	Qp	m^3/h	1.5	1.5	1.5	2.5	2.5
Estándar R[1]	Q3/Q1		160	160	160	160	160
Clase Metrológica			C	C	C	C	C
Caudal inicial		l/h	0.2	0.2	0.2	0.4	0.4
Caudal mínimo[1]	Qmin	l/h	15.0	15.0	15.0	25.0	25.0
Caudal transitorio[1]	Qt	l/h	22.5	22.5	22.5	37.5	37.5
Caudal de sobrecarga	Qs	m^3/h	3.0	3.0	3.0	5.0	5.0
Pérdida decarga en Qp		bar	0.53	0.53	0.53	0.24	0.24
Pérdida de carga en Qs		bar	0.85	0.85	0.85	0.38	0.38
kvs (deltaP=Q^2/Kvs^2)			3.41	3.41	3.41	5.07	5.07

1 Se puede solicitar en otros valores

HOMOLOGACIÓN

	DN 15-20
Aprobaciones	MID: LNE - 39018 / Tipo A3 | MARCA DE AGUA: WM040207 - NMI: P14/3/76
Normas	NOM-012-SCFI-1994 | ISO 4064 | EN 14154 | OIML R49
Conformidad sanitaria	ACS | Belgaqua | DM 174 | WRAS |

TOTALIZADOR

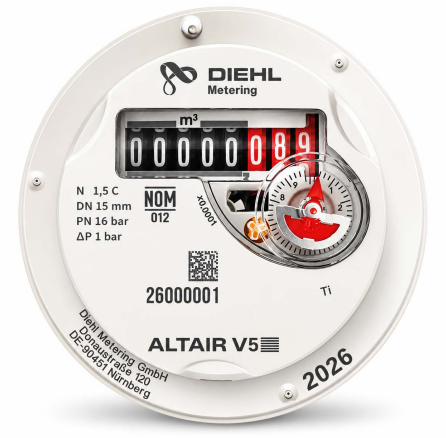

Policarbonato alto impacto - protección IP67

Metal-vidrio – Protección IP68.

MECANISMO



TEMPERATURA Y PRESIÓN

			DN 15-20
Temperatura del agua		°C	0,1 ... +50
Temperatura ambiente de funcionamiento		°C	+1 ... +55
Temperatura de almacenamiento		°C	-10 ... +55
Presión nominal	PN	bar	16

DIMENSIONES

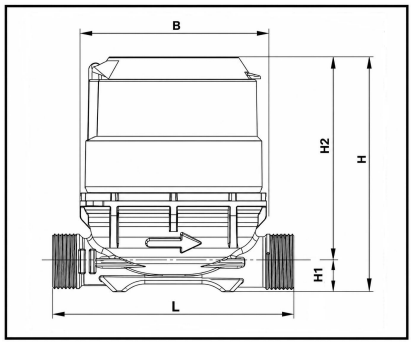

DN 15 compuesto

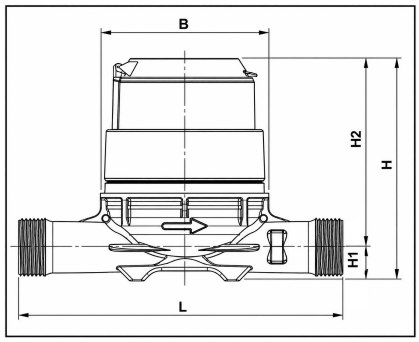

DN20 compuesto

Diámetro nominal		mm	15	15	15	15	20	20
Longitud[1]	L	mm	110	115	115	165	165	190
Caudal permanente	Qp	m³ /h	1.5	1.5	1.5	1.5	2.5	2.5
Carcasa			composite	composite	composite	composite	composite	composite
Ancho	B	mm	87	87	87	87	95	95
Altura	H	mm	110.9	110.9	114.4	110.9	127.7	127.7
Altura	H1	mm	15.5	15.5	19.0	15.5	19.1	19.1
Altura	H2	mm	95.4	95.4	95.4	95.4	108.6	108.6
Conexiones roscadas		pulgadas	G3/4"	G3/4"	G7/8"	G3/4"	G1"	G1"
Peso		kg	0.33	0.33	0.33	0.34	0.46	0.47

MEDIDOR + MÓDULO DE RADIO

El medidor ALTAIR V5 está listo para telemetría en la modalidad móvil y red fija (fixnet), solo es necesario colocar módulo de radio IZAR G4



[1] Otros valores bajo pedido
[2] 1"28 BSW 14 TPI conforme a AS 1722.2 Clase B
[3] Sin plomo + DZR

CURVA DE PRECISIÓN

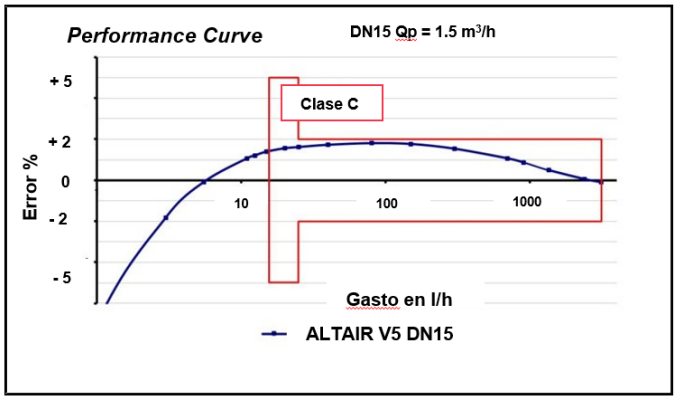

DN 15

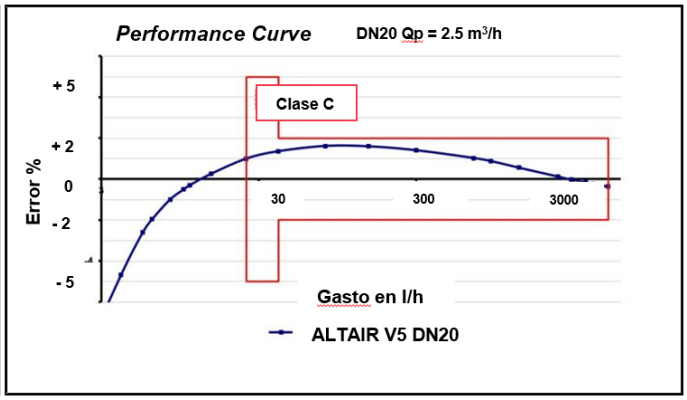

DN 20

Esta tecnología no requiere longitud recta.

OPCIONES

Válvula antirretorno | Par de conectores | Totalizador de vidrio/metal

Diehl Metering S.A.S. Sede central
67 rue du Rhône BP
10160
FR-68304 Saint-Louis Cedex
Teléfono: + 33 (0)3 89 69 54 00
Fax: + 33 (0)3 89 69 72 20
metering-France-info@diehl.com

Ventas internacionales 67
rue du Rhône BP
10160
FR-68304 Saint-Louis Cedex
Teléfono: + 33 (0)3 89 69 54 21
Fax: + 33 (0)3 89 69 54 22
metering-France-info@diehl.com
www.diehl.com/metering

EMPOWER A SUSTAINABLE FUTURE

Información sobre distribuidores

La normativa aplicable y las obligaciones legales relativas a los productos pueden sufrir modificaciones.
DIEHL METERING supervisa la normativa aplicable para garantizar que sus productos cumplan con ella en la fecha de su comercialización. Cada distribuidor que comercialice productos en el mercado a partir de entonces deberá mantenerse informado de forma independiente sobre la normativa vigente aplicable.
Si tiene alguna pregunta, póngase en contacto con: metering-germany-info@diehl.com

Distribuidor en México:

TECNOGESTION DEL AGUA

TECNOGESTION DEL AGUA S.A. DE C.V.
Teléfono: +52 442 198 1068
WhatsApp: +52 442 598 9831
ventas@tgagua.mx; **www.tgagua.mx**